PROGRAM FOR BLANDEBATTERI
PROGRAM BADRUMSBLANDARE
KYLPYHUONEEN HANASEKOITIN
BADBLANDINGSPROGRAM
BATH MIXING PROGRAM
PROGRAMMA MISCELAZIONE BAGNO

ELEGANZA

Art. 46129
Art. 46130
Art. 46131

GESSI THE PRIVATE WELLNESS COMPANY®

GESSI SpA
Parco Gessi - 13037 Serravalle Sesia
(Vercelli) ITALY
Tel. +39 0163 454111
Fax +39 0163 459273
www.gessi.com - gessi@gessi.it

ART. 46129

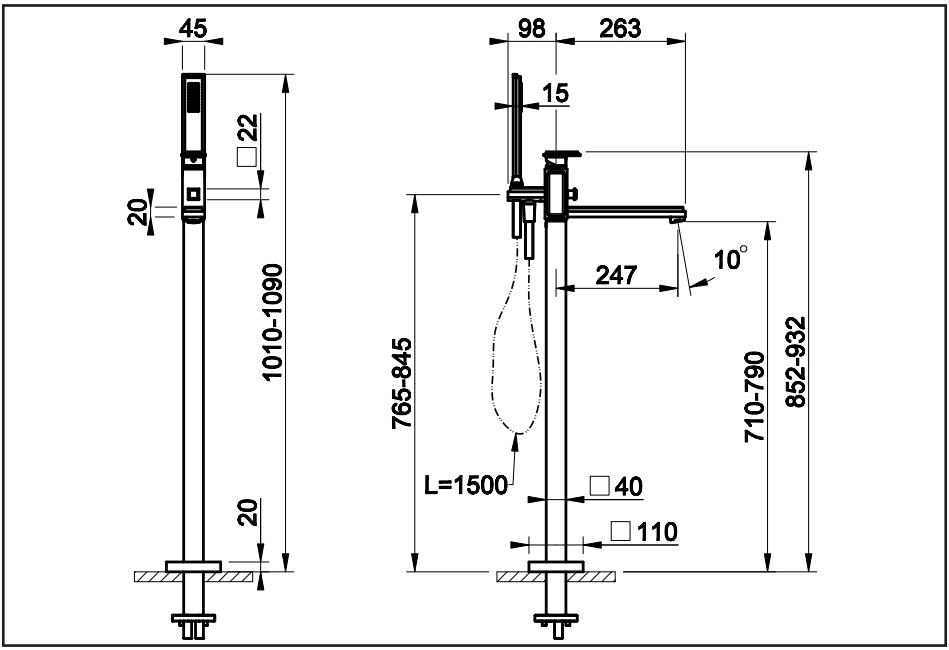

ART. 46130

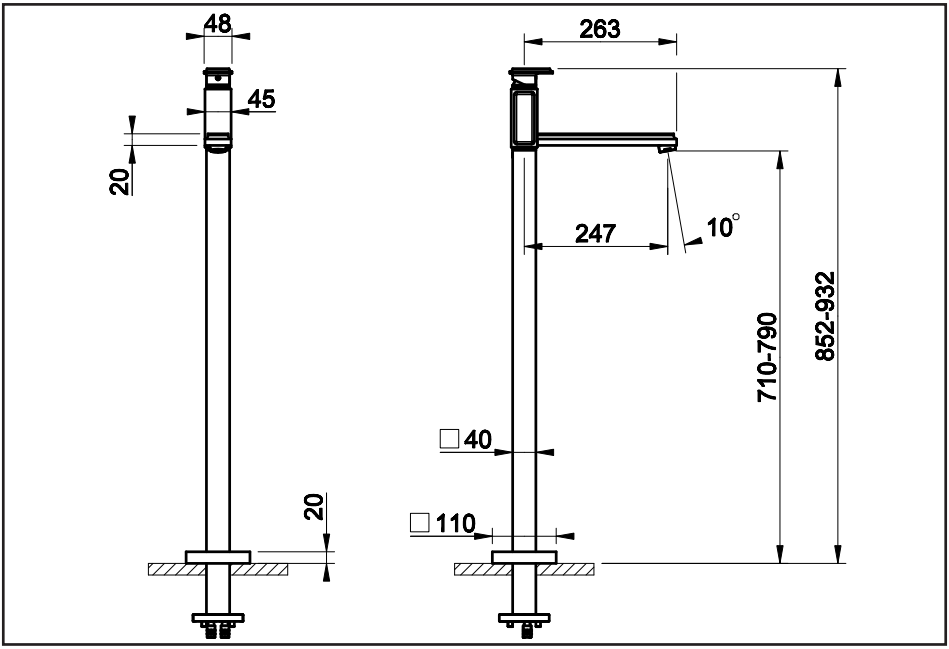

ART. 46131

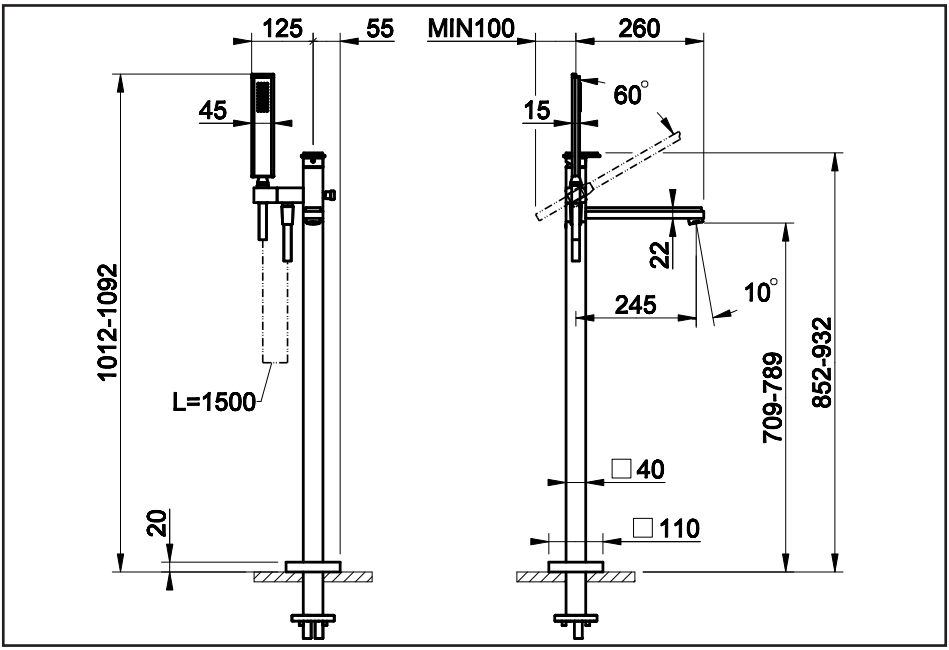
125
55
MIN100
260
45
15
60°
1012-1092
22
10°
245
L=1500
709-789
852-932
40
20
110

Før installasjon og bruk

Advarsel! Tilløpsrørene må skylles grundig før installasjonen av blandebatteriet, slik at det ikke blir liggende igjen rester av spon, sveising eller hamp, eller andre urenheter inne i rørene. Utilstrekkelig skylling av rør kan medføre at det trenger inn fremmedlegemer inn i blandebatteriet som skader tetningene/ringpakningene. Dette kan også komme fra det generelle vannettet. Det anbefales derfor å utstyre også hovedanlegget med filtre.

Før kranen tas i bruk, skru løs luftblanderen (perlatoren) og skyll den godt.

TEKNISKE DATA

- Maksimum driftstrykk 5 bar
- Anbefalt driftstrykk 3 bar (i tilfelle vanntrykket er større enn 5 bar anbefales det å installere trykkreduksjonsventiler)

Innan installation och igångsättning

Se upp! Vattenlednings rören måste sköljas ur ordentligt innan blandaren installeras så att inget spån, svetsnings- eller hampa-rester eller annat skräp täpper till slangarna. Främmande föremål kan annars åka in i blandaren och skada brickan/tätningsringen. För att garantera produkten ett långt liv, installera filterhus och rengör filtren regelbundet.

Innan blandaren tas i bruk, skruva lös strålsamlaren och skölj den noga.

TEKNISKA EGENSKAPER

- Maximum arbetstryck 5 bar
- Rekommenderat arbetstryck 3 bar (I fall vattentrycket överstiger 5 bar rekommenderas installationen av en tryckreducerare)

Ennen asennusta ja käyttöönottoa

Huomio! Ottoputket tulee huuhdella huolellisesti ennen sekoittimen asennusta siten, ettei putkien sisälle jää roskaa, hitsausjäänteitä tai hampputiivistettä, tai mitään muitakaan epäpuhtauksia. Huonosti huuhdeltujen putkien tai yleisvesiverkoston kautta laitteeseen saattaa joutua vieraita esineitä, jotka voivat vahingoittaa tiivisteitä / rengastiivisteitä. Siksi onkin suositeltavaa asentaa suodattimet myös yleisjärjestelmään.

Kierrä ilmastin auki ja huuhtele se huolella ennen käyttöönottoa.

TEKNISET TIEDOT

- Maksimikäyttöpaine 5 bar
- Suositeltava käyttöpaine 3 bar (jos vedenpaine on yli 5 bar, on paineenalentimien asentaminen suositeltavaa)

Før installation og ibrugtagning

Obs! Vandnettets rør skal være skyllet omhyggeligt før installation af blandingsbatteriet, så der ikke findes spåner, svejserester, hamp eller andre urenheder inde i rørene. Fremmedlegemer kan trænge ind i blandingsbatteriet fra hovedvandnettet, eller hvis rørene ikke er blevet skyllet grundigt, og herved beskadige pakningerne/ringpakningerne. Derfor henstiller vi til, at hovedanlægget også udstyres med filtre.

Afskru luftenheden og skyl grundigt, før apparatet tages i anvendelse.

TEKNISKE DATA

- Max. arbejdstryk 5 bar
- Anbefalet arbejdstryk 3 bar (ved vandtryk over 5 bar anbefales installation af trykreduktionsventiler)

Before installation and setting to work

Attention! The feeding pipes have to be rinsed thoroughly before the installation of the mixer, so that no shavings, welding or hemp residual or other dirt can be found in the pipes. Foreign bodies can enter the mixer through the rinsed pipes or the general water plant and could damage the washers/ring washers. So filters should be installed also on the general system.

Before the setting to work, unscrew the aerator and rinse it very well.

TECHNICAL DATA

- Maximum working pressure 5 bar

- Recommended working pressure 3 bar (in case of water pressure higher than 5 bar it is recommended to install pressure reducers)

Prima dell'installazione e messa in funzione

Attenzione! I tubi della rete idrica devono essere sciacquati con cura prima dell'installazione del miscelatore, in modo che non rimangano trucioli, residui di saldatura o canapa, o altre impurità all'interno dei tubi. Attraverso tubazioni non sciacquate a fondo o attraverso la rete idrica generale, nel miscelatore possono entrare corpi estranei in grado di danneggiare le guarnizioni/guarnizioni ad anello. Si raccomanda pertanto di dotare anche l'impianto generale di filtri.
Prima della messa in funzione, svitare l'aeratore e sciacquare molto bene.

DATI TECNICI

- Pressione massima d'esercizio 5 bar
- Pressione d'esercizio consigliata 3 bar (in caso di pressione dell'acqua superiore ai 5 bar si consiglia l'installazione di riduttori di pressione)

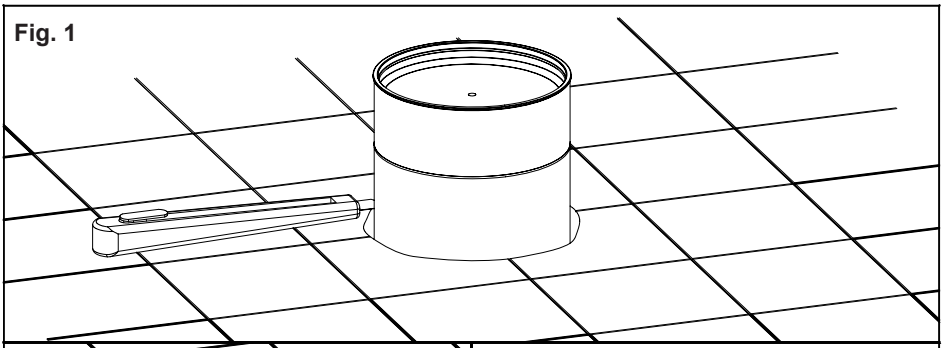
Fig. 1

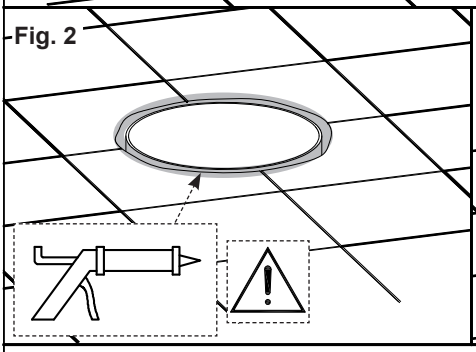
Fig. 2

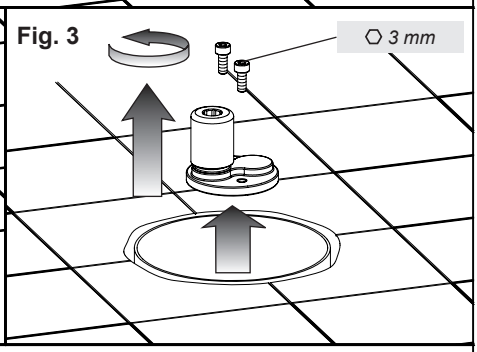
Fig. 3
3 mm

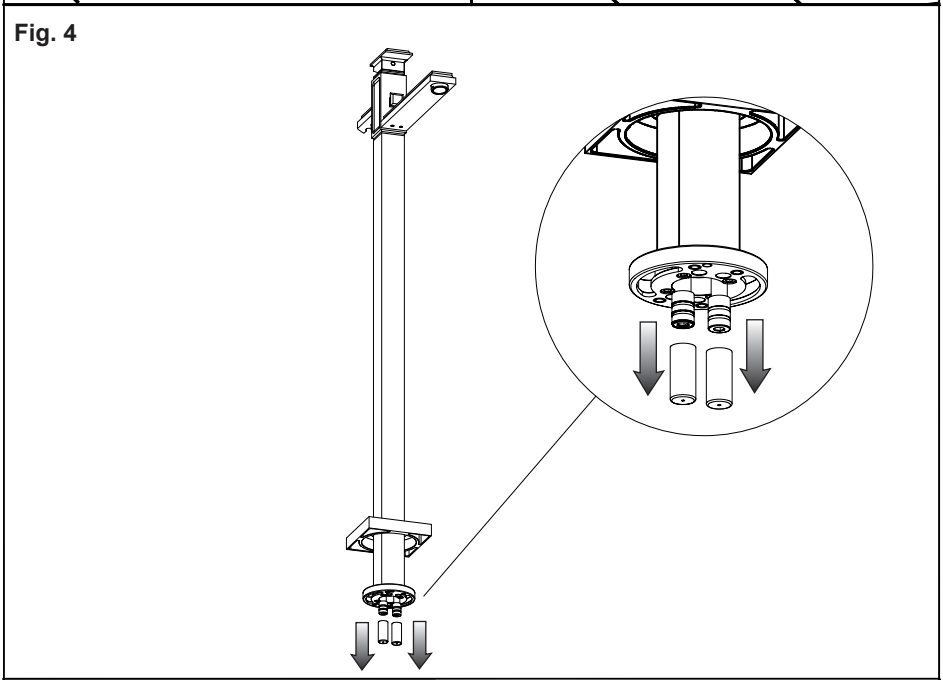
Fig. 4

Fig. 5

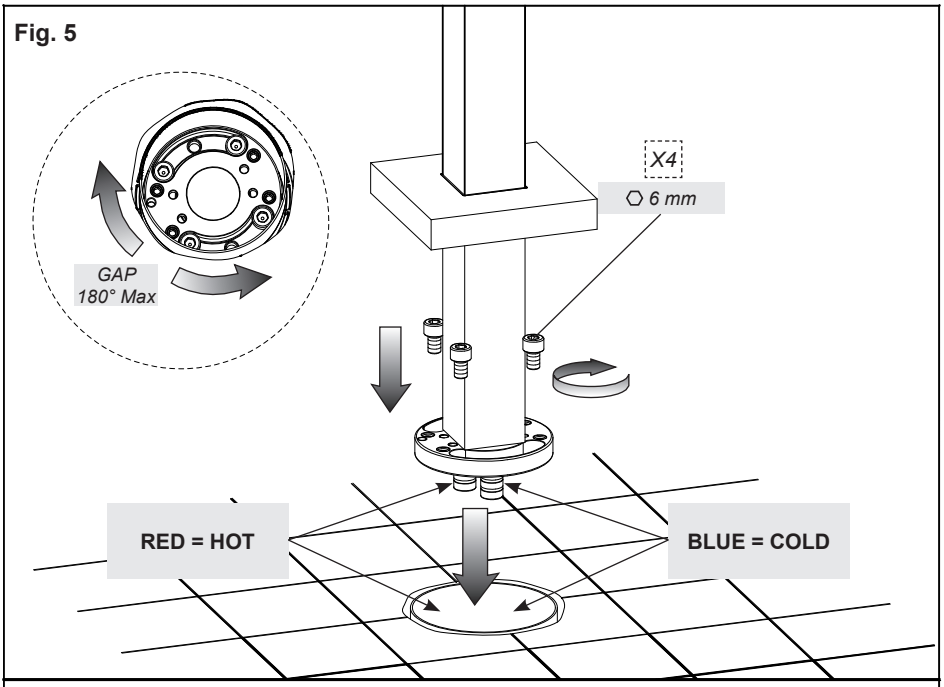

Fig. 6

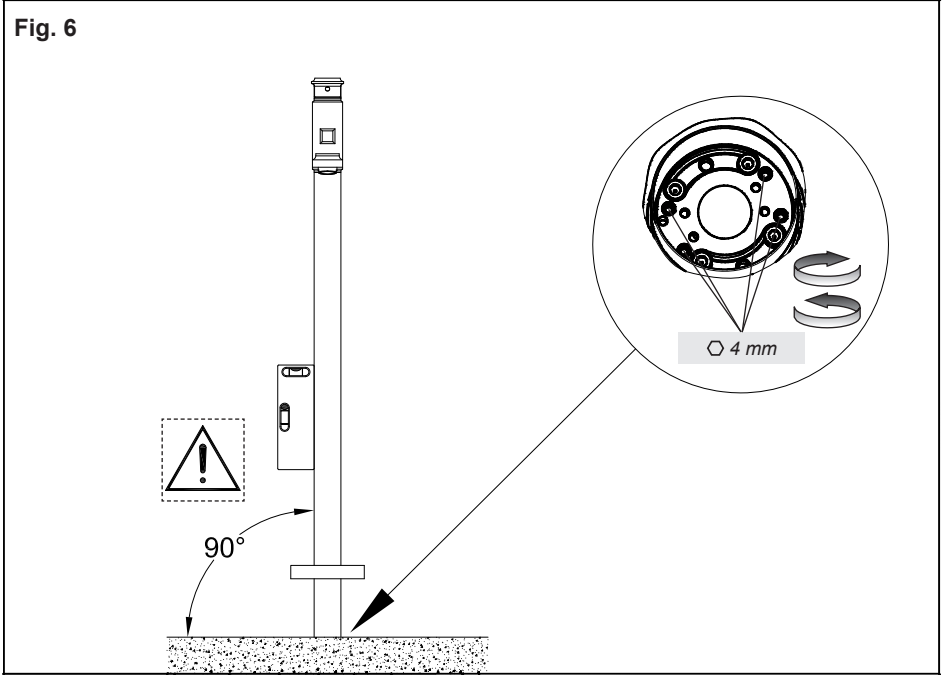

Fig. 7

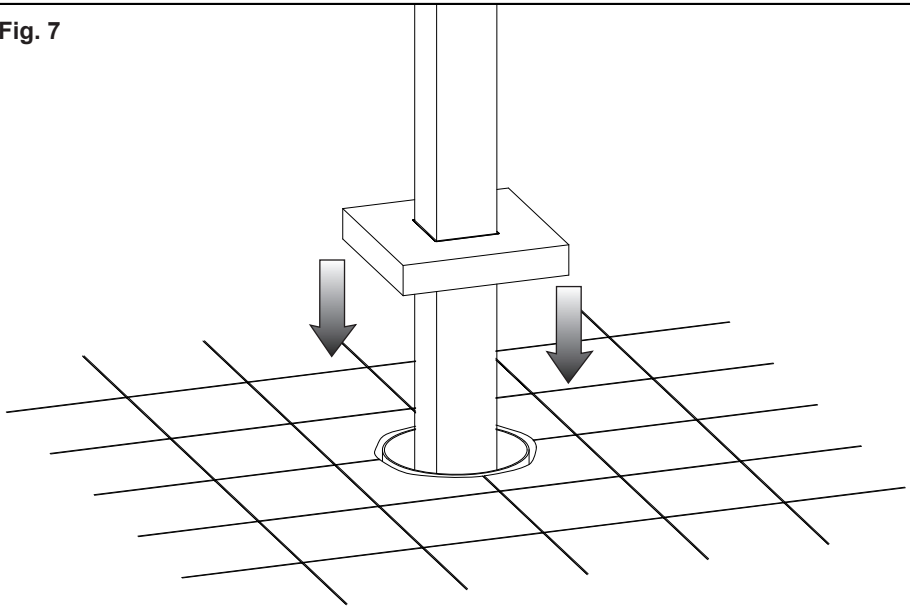

Fig. 8

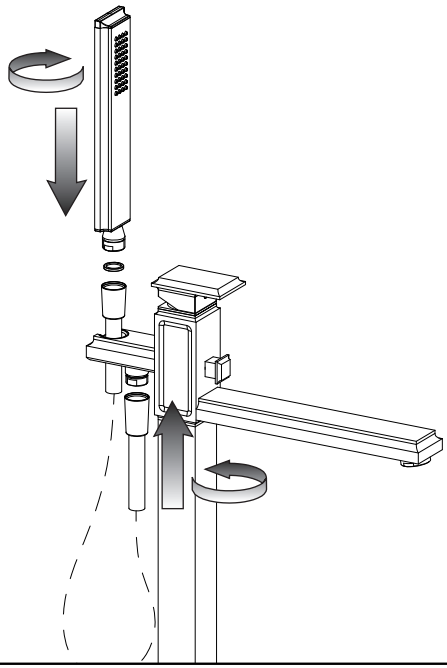

Fig. 9

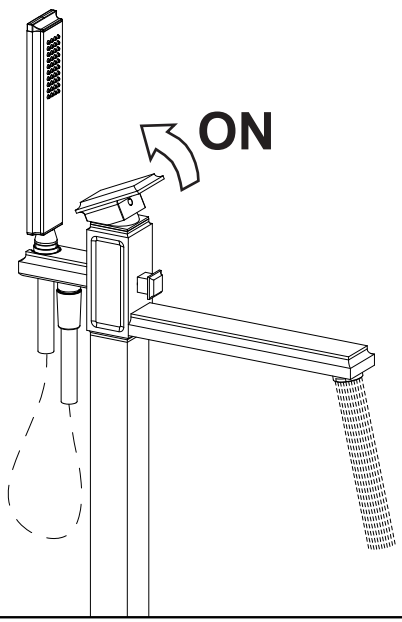

Fig. 10

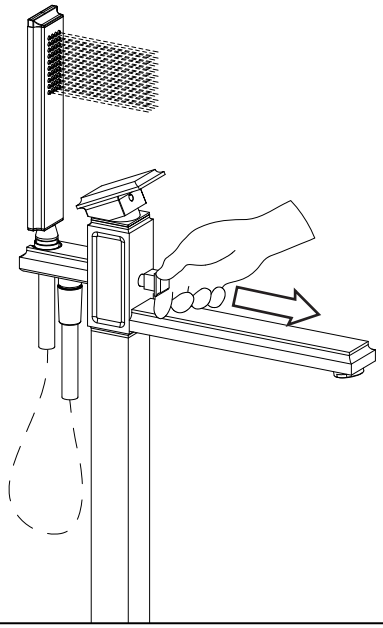

Fig. 11

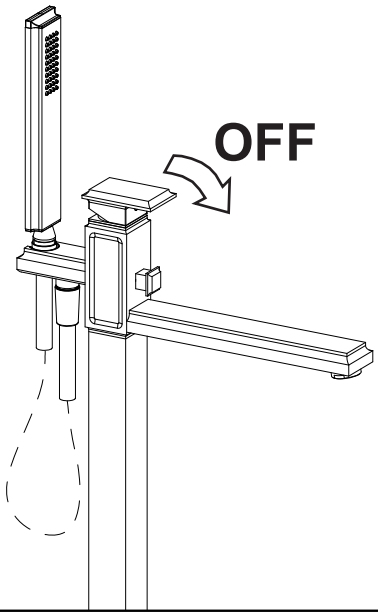

VEDLIKEHOLD
- I tilfelle det skulle være nødvendig å skifte ut en eller flere komponenter, kontakt en godkjent forhandler eller besøk nettstedet WWW.GESSI.COM
- La vedlikehold utføres av kvalifisert personell

UNDERHÅLL
- Ifall det skulle bli nödvändigt att byta ut en eller fler komponenter, kontakta en auktoriserad återförsäljare eller web siten WWW.GESSI.COM
- Låt kvalificerad personal utföra underhållsarbetet.

HUOLTO
- Jos on tarpeen vaihtaa yksi tai useampi osa uuteen, ota yhteyttä valtuutettuun jälleenmyyjään tai mene sivuille WWW.GESSI.COM
- Anna tuotteen huolto pätevän henkilöstön suoritettavaksi

VEDLIGEHOLDELSE
- Kontakt venligst en autoriseret forhandler eller besøg hjemmesiden WWW.GESSI.COM, hvis der opstår behov for at udskifte et eller flere komponenter.
- Overlad vedligeholdelse af produktet til kvalificerede fagfolk

MAINTENANCE
- Should it be necessary to replace one or more components, contact an authorized retailer or visit WWW.GESSI.COM
- Product maintenance should be made only by qualified staff

MANUTENZIONE
- Nel caso sia necessario sostituire uno o più componenti, contattare un rivenditore autorizzato o visitare il sito WWW.GESSI.COM
- Affidare la manutenzione del prodotto a personale qualificato

UTSKIFTING AV PATRONEN - BYTE AV FILTER - PATRUUNAN VAIHTO - UDSKIFTNING AF PATRONEN - CARTRIDGE REPLACEMENT - SOSTITUZIONE DELLA CARTUCCIA

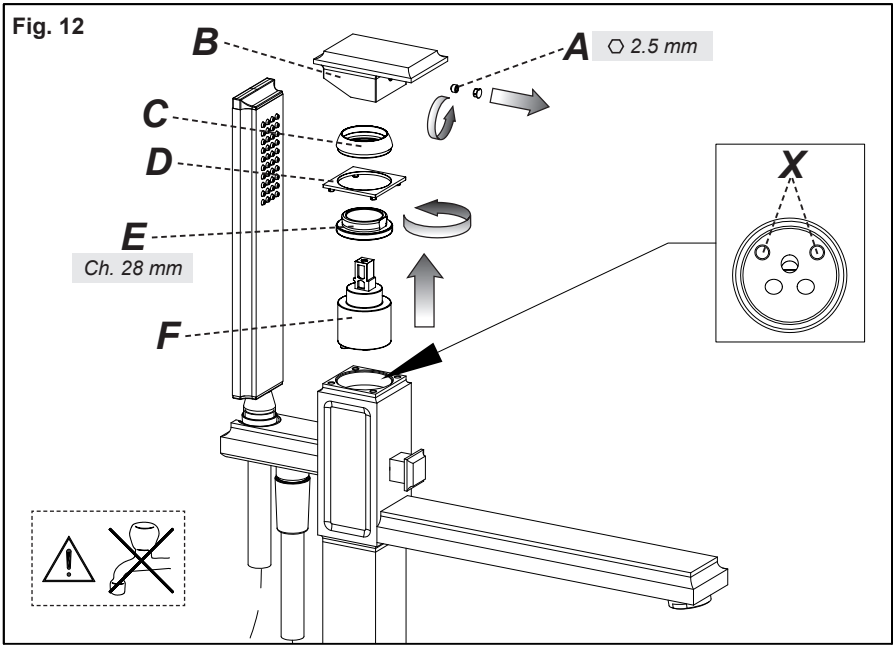

UTSKIFITNG AV VENDEREN - BYTE AV OMKASTARE - OHJAIMEN VAIHTO UUTEEN - UDSKIFTNING AF OMLEDER - DIVERTER REPLACEMENT - SOSTITUZIONE DEL DEVIATORE

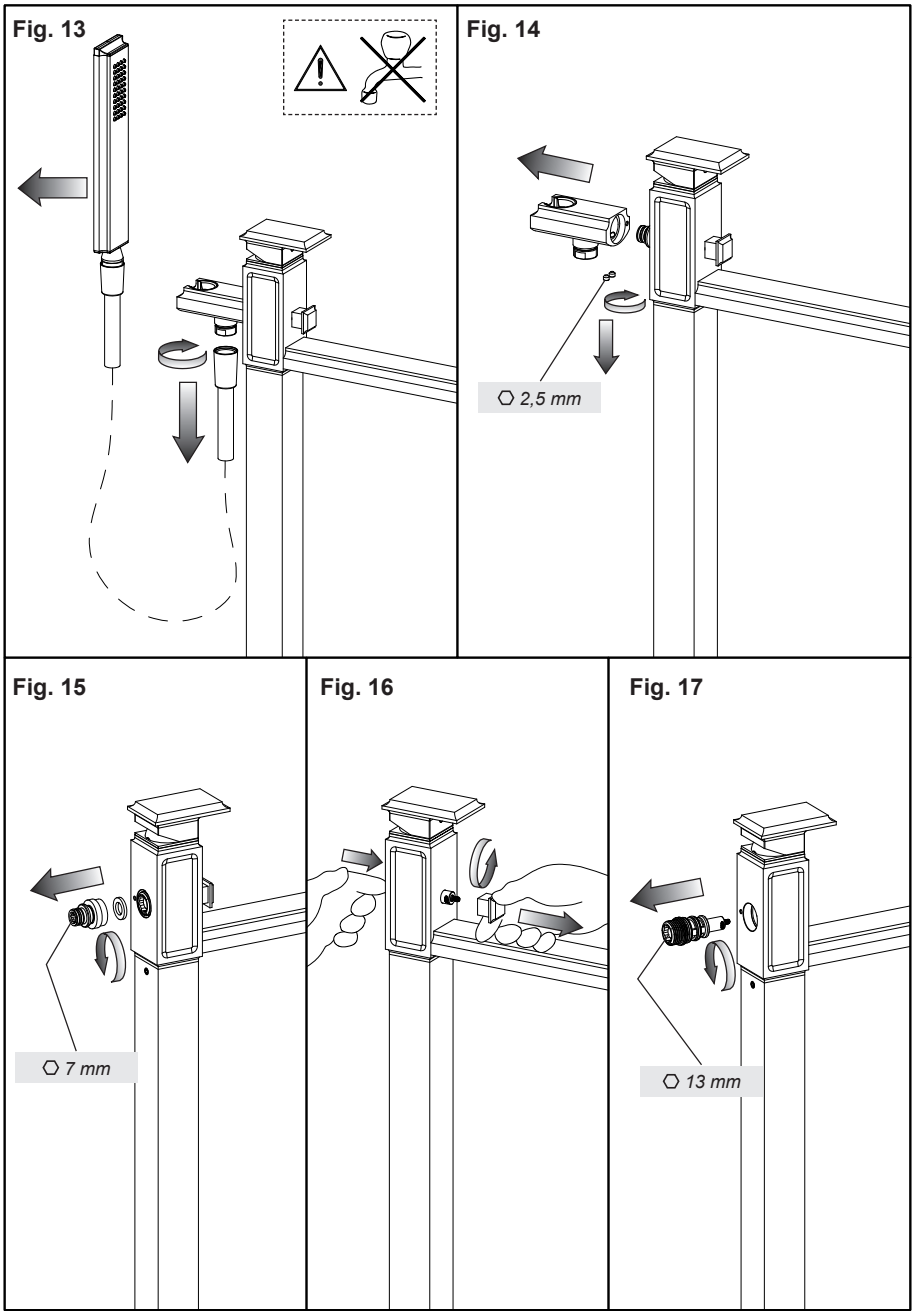
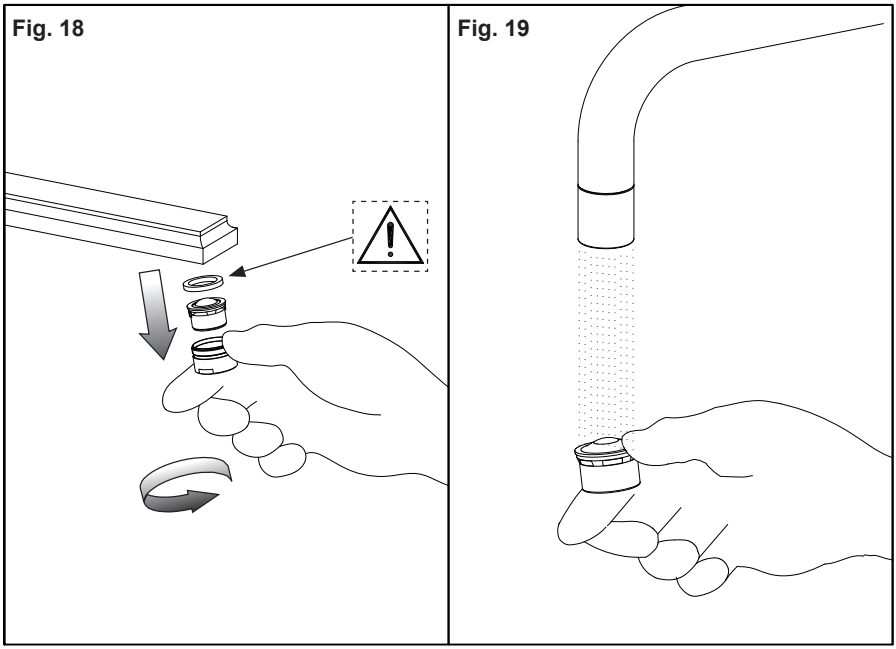
RENGJØRING/UTSKIFTING AV LUFTBLANDEREN - RENGÖRNING / BYTE AV STRÅLSAMLARE - ILMASTIMEN PUHDISTUS / VAIHTO UUTEEN - RENGØRING / UDSKIFTNING AF LUFTENHEDEN - AERATOR CLEANING / REPLACING - PULIZIA / SOSTITUZIONE DELL'AERATORE