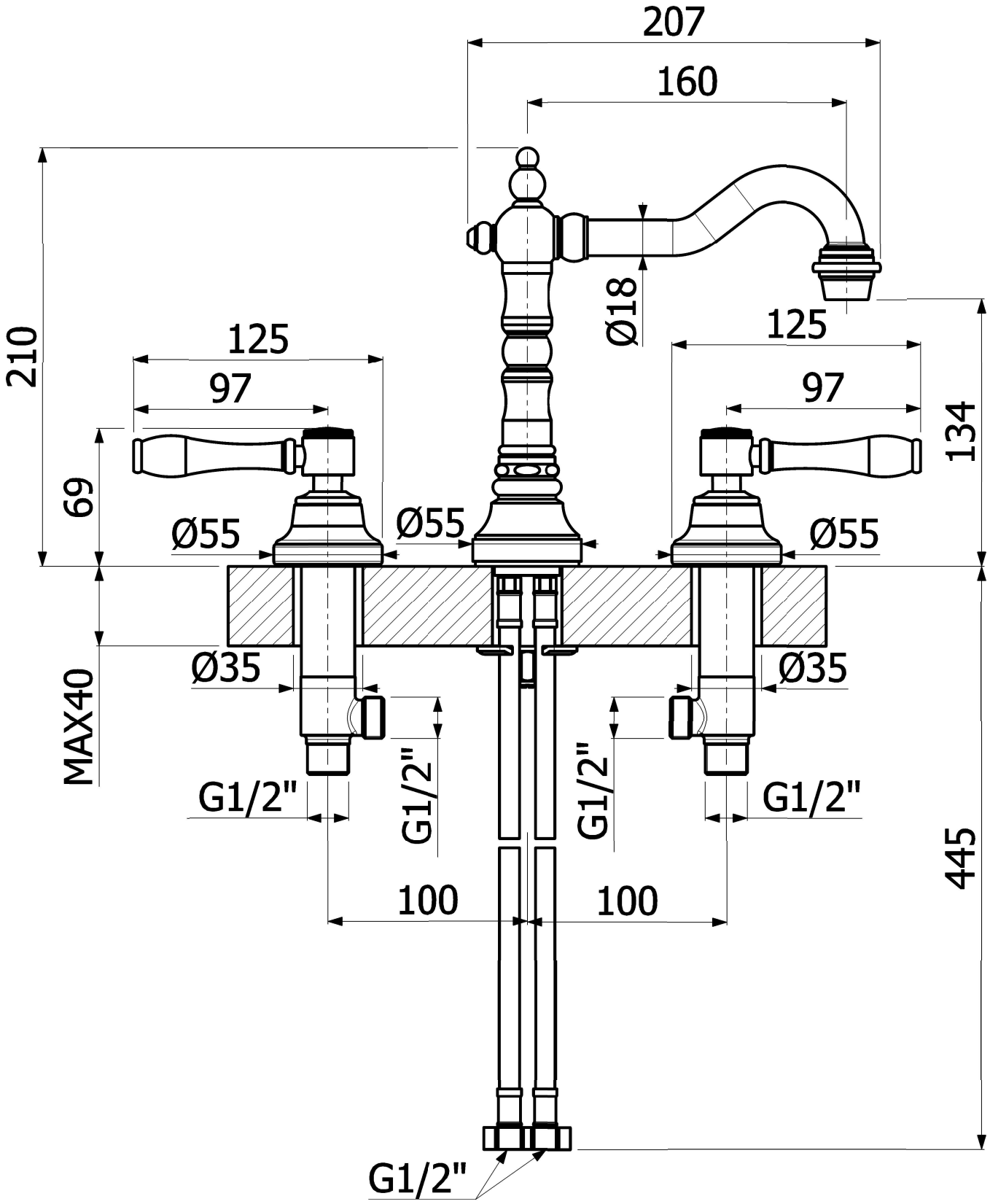

ARMANDO VICARIO
Armando Vicario & C. Srl
Via De Gasperi, 49 - 28024 Gozzano (NO) - Italy
Tel. +39 0322 917445, Fax +39 0322 917522
www.vicarioarmando.com

DESCRIZIONE Lavabo 3 fori da Bordo s/scarico 2160 OF America AUS c/pomolo in ottone		SERIE 2160 DATA MODIFICA: -
CODICE 50 0753		PESO [kg] 4.6
Rev. Ver.: 00.1	DATA: 15/01/26	TOLL. ±5 mm

Tutti i diritti sono riservati. Nessuna parte del disegno puo' essere riprodotta o resa pubblica, senza l'autorizzazione scritta della Vicario Armando & C. Srl - Gennaio 2026 copyright © Vicario Armando & C. Srl