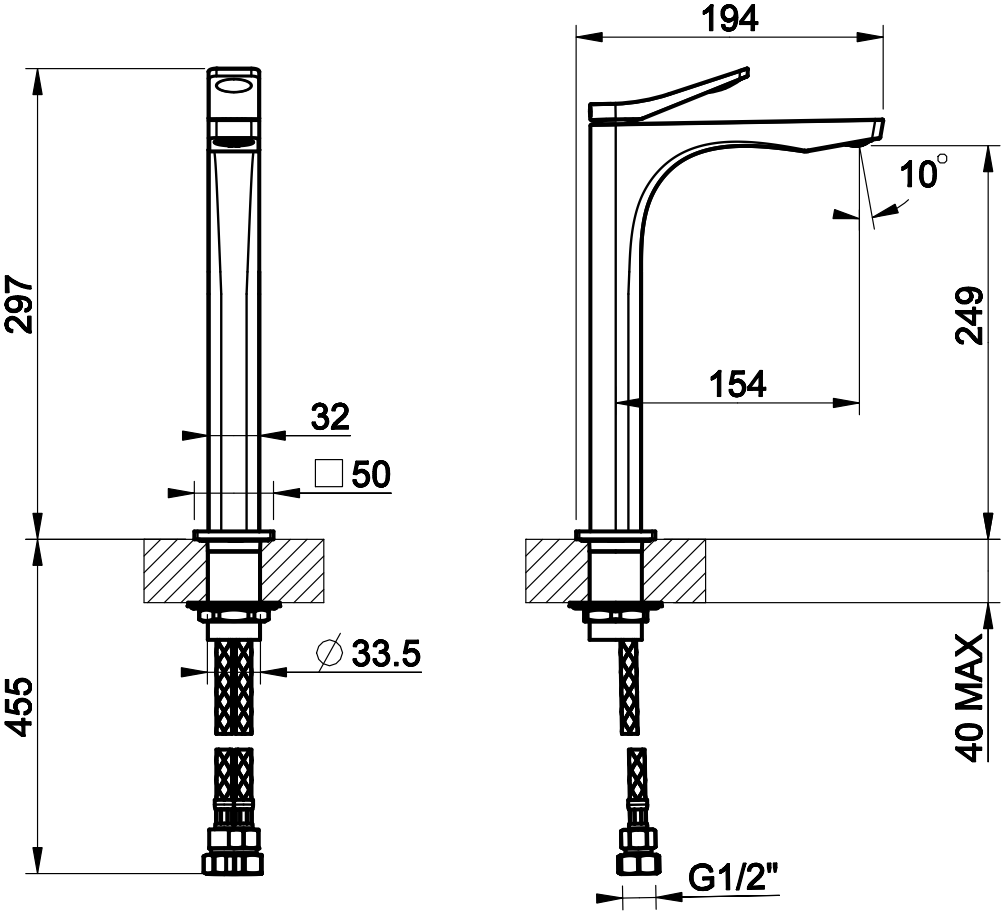
194
10°
297
249
154
32
□50
455
∅33.5
40 MAX
G1/2"