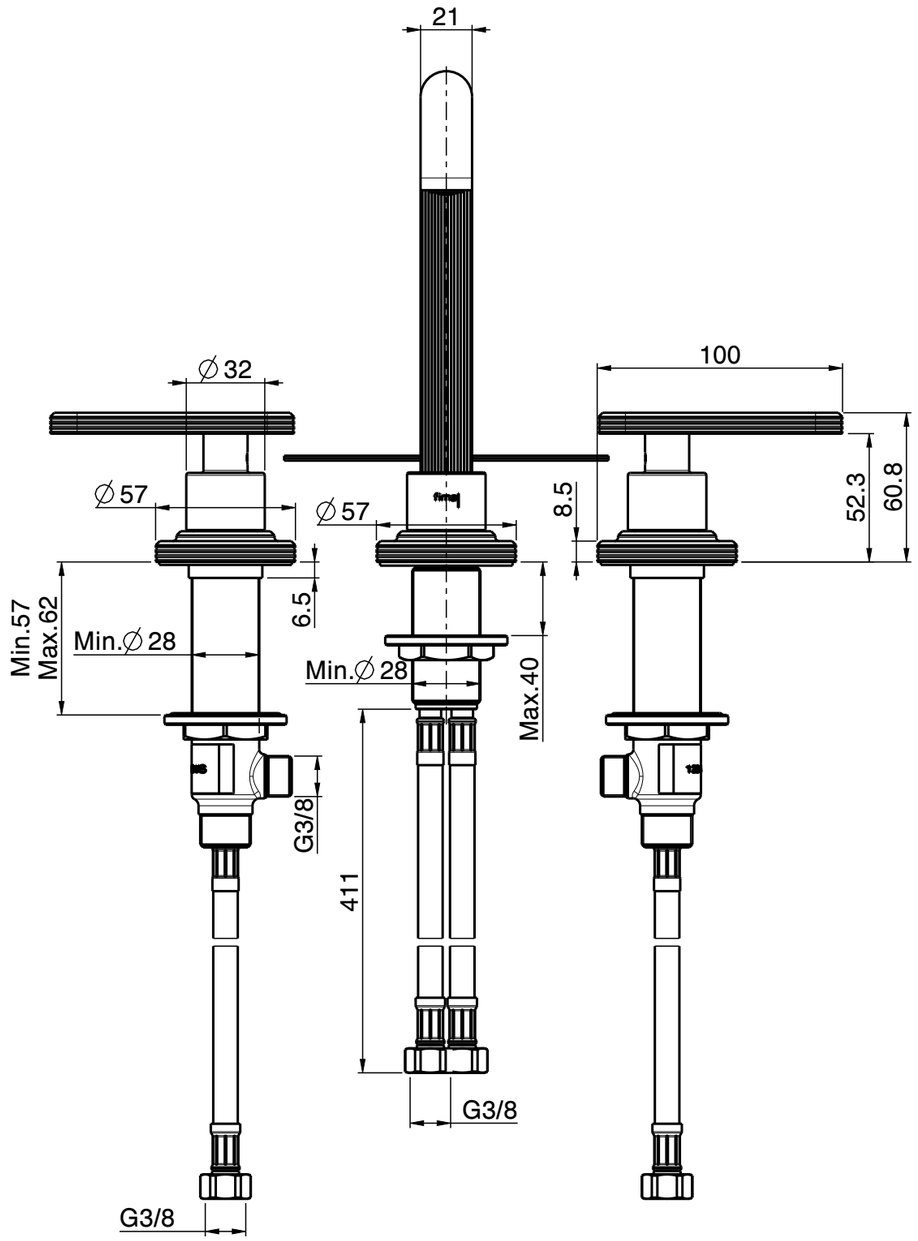

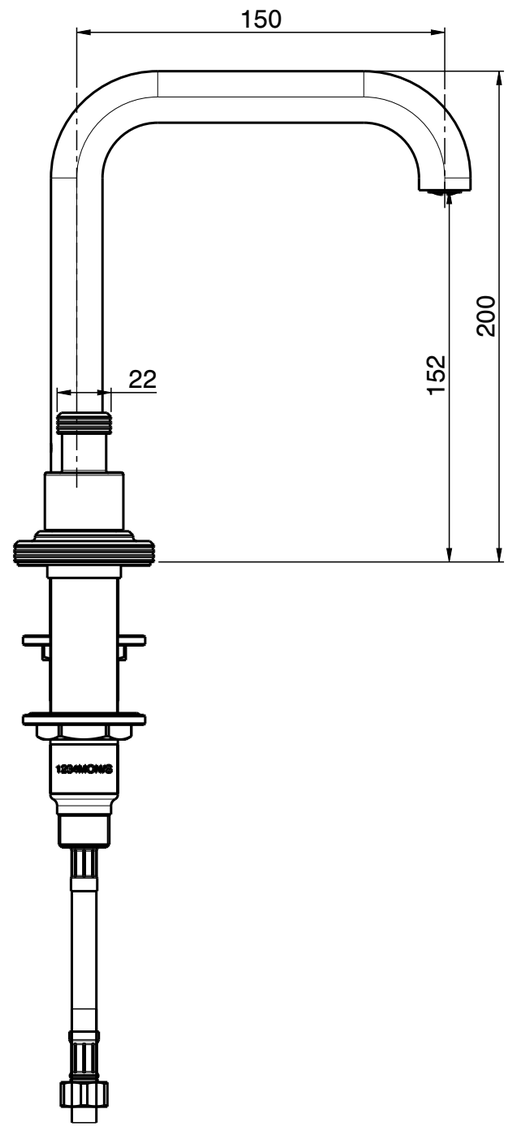

fima CARLO FRATTINI rubinetterie	DESCRIZIONE Batteria lavabo 3 fori serie PL		SERIE Park Lane
	DESCRIPTION PL series 3-hole washbasin mixer		DATA MODIFICA 17-07-2026
	CODICE F1301.1		Peso (Kg) 3.0
	Rev. Ver. 0.2	Data 17-07-2026	TOLL. ± 5mm

Tutti i diritti sono riservati. Nessuna parte del disegno può essere riprodotta o resa pubblica, senza autorizzazione scritta della FIMA Carlo Frattini s.p.a. "17-07-2026" copyright©
All rights reserved. No part of the drawing can be reproduced or made public, without written authorization from FIMA Carlo Frattini s.p.a. "17-07-2026" copyright©