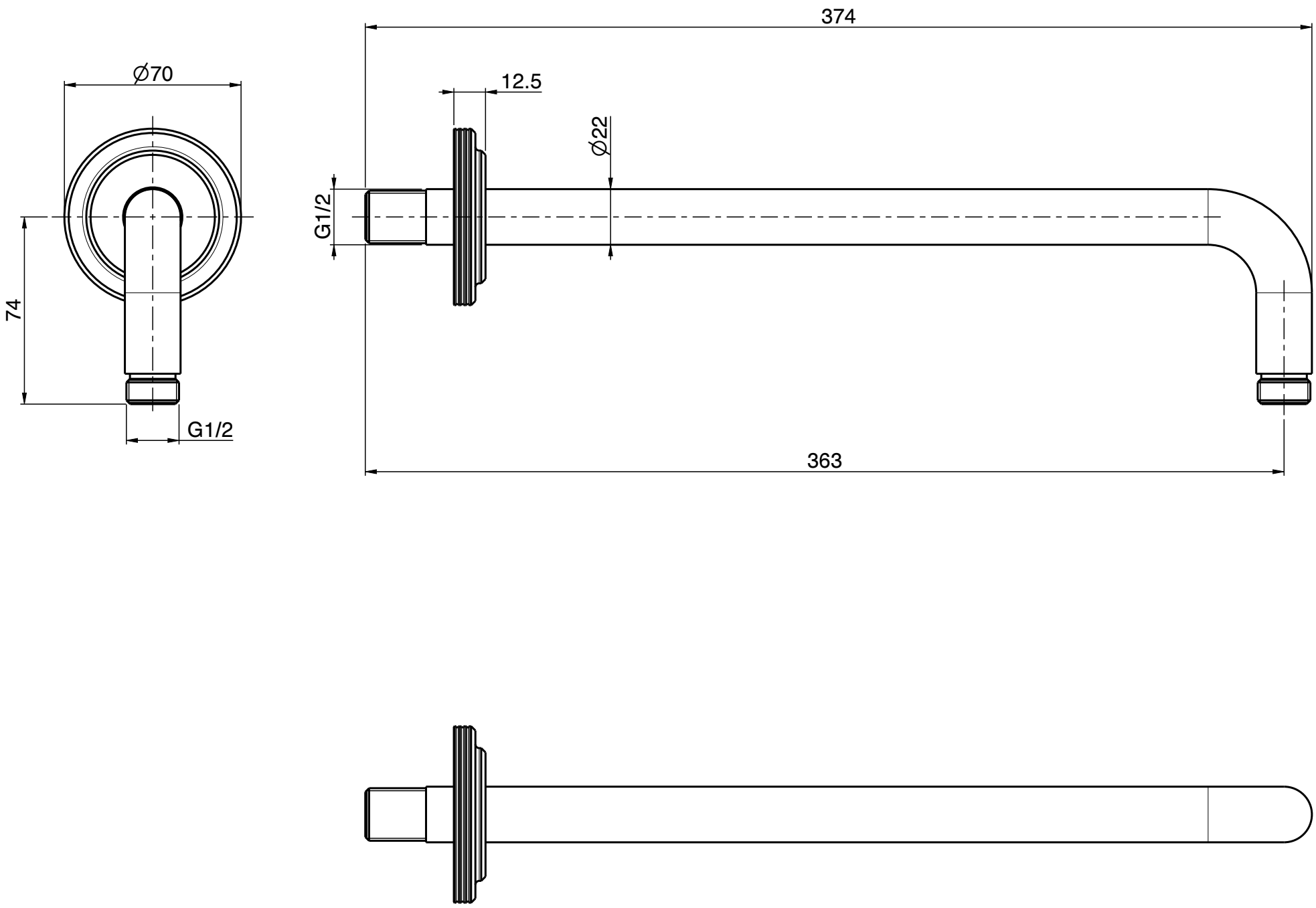

fima CARLO FRATTINI rubinetterie	DESCRIZIONE Braccio a parete 350 mm - 1/2”		SERIE Park Lane
	DESCRIPTION Wall arm 350 mm - 1/2”		DATA MODIFICA 20-05-2025
	CODICE F1338		Peso (Kg) [.1]
	Rev. Ver. 0.6	Data 25-11-2024	TOLL. ± 5mm

Tutti i diritti sono riservati. Nessuna parte del disegno può essere riprodotta o resa pubblica, senza autorizzazione scritta della FIMA Carlo Frattini s.p.a. "25-11-2024" copyright©
All rights reserved. No part of the drawing can be reproduced or made public, without written authorization from FIMA Carlo Frattini s.p.a. "25-11-2024" copyright©