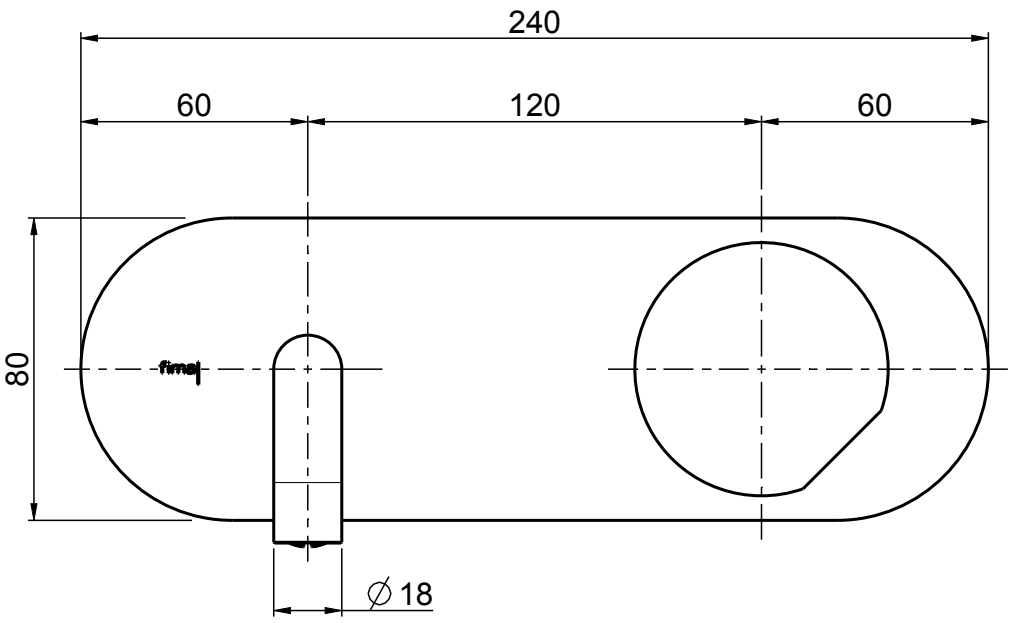

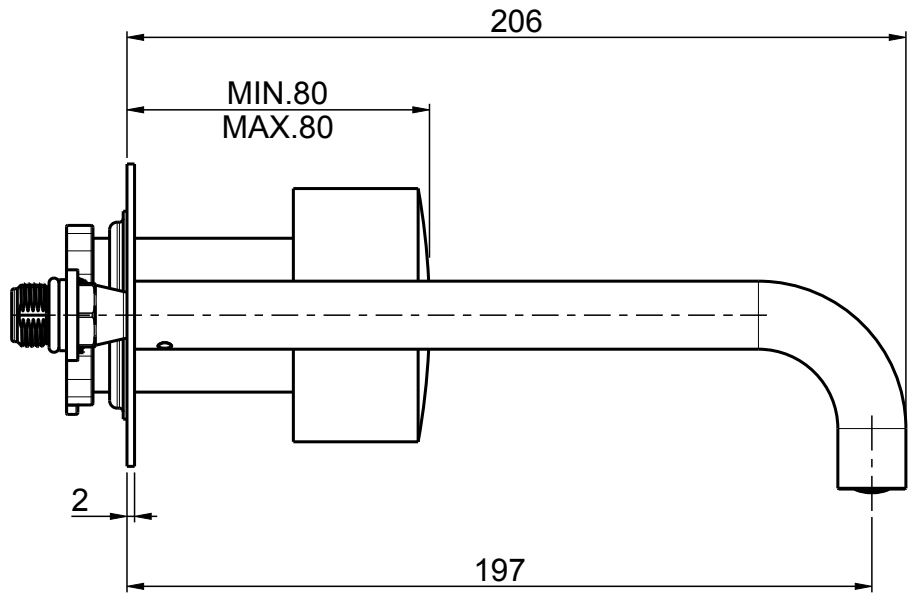

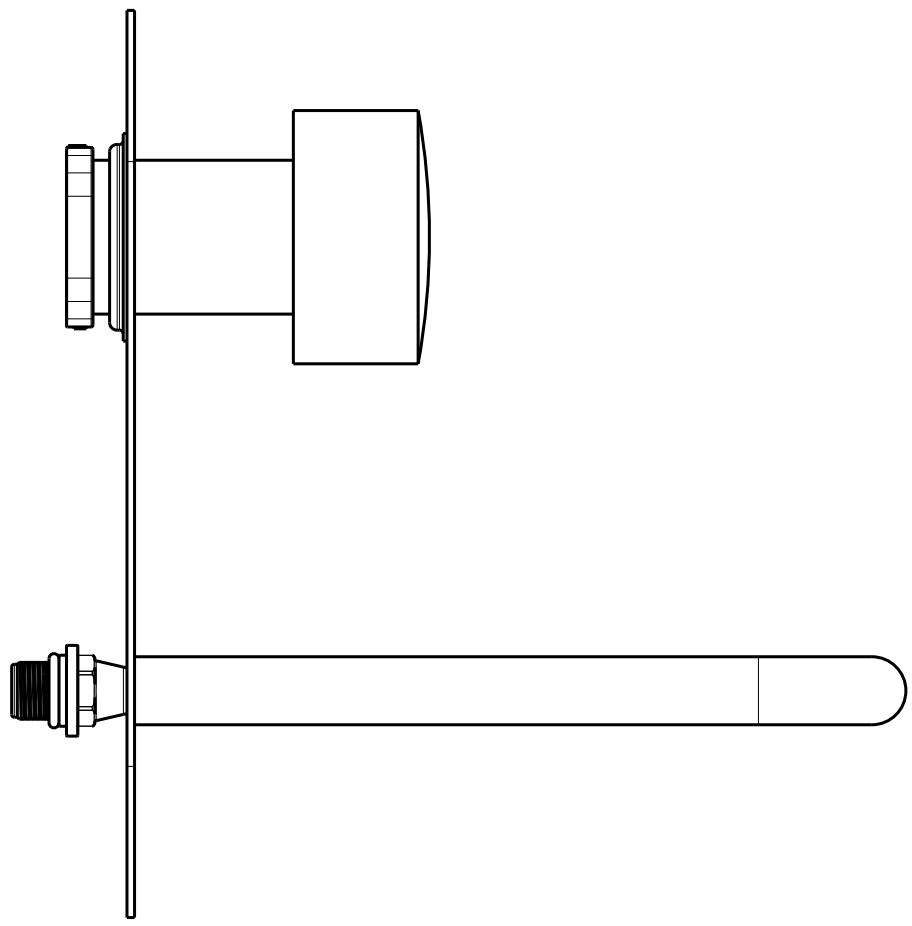

fima CARLO FRATTINI rubinetterie	DESCRIZIONE Corpo lavabo incasso		SERIE So
	DESCRIPTION Built-in washbasin body		DATA MODIFICA 30-10-2025
	CODICE F3171WLX5.1		Peso (Kg) 3.7
	Rev. Ver. 3.2	Data 30-10-2025	TOLL. ± 5mm

Tutti i diritti sono riservati. Nessuna parte del disegno può essere riprodotta o resa pubblica, senza autorizzazione della FIMA Carlo Frattini s.p.a. "30-10-2025" copyright©
All rights reserved. No part of the drawing can be reproduced or made public, without written authorization from FIMA Carlo Frattini s.p.a. "30-10-2025" copyright©