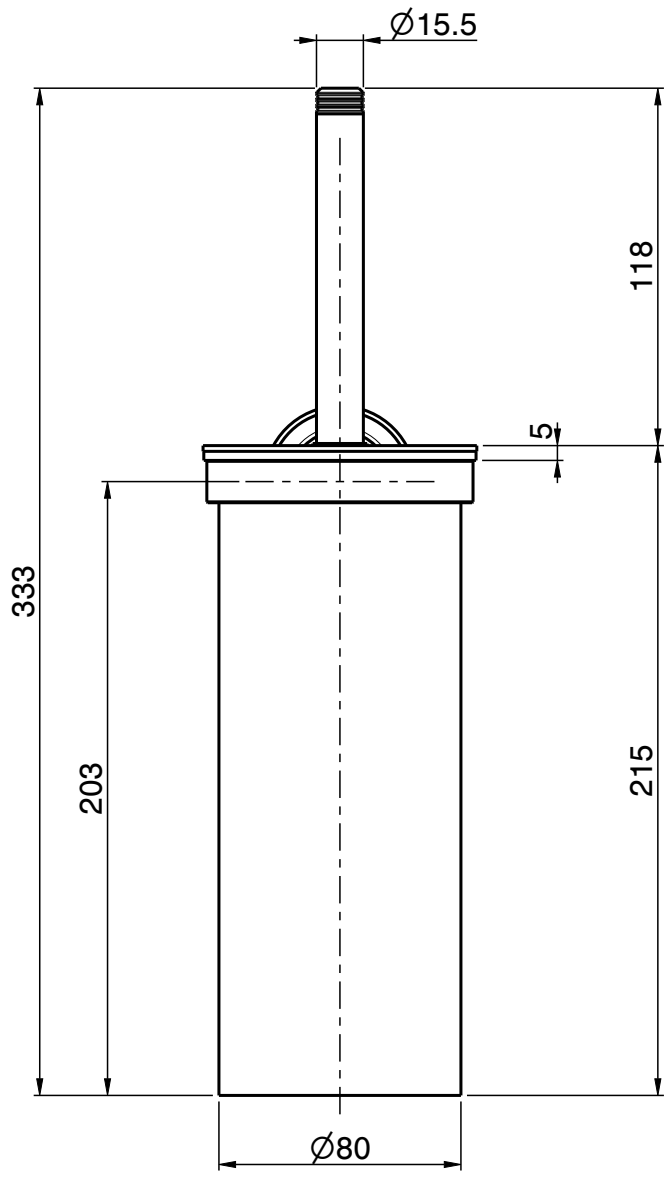

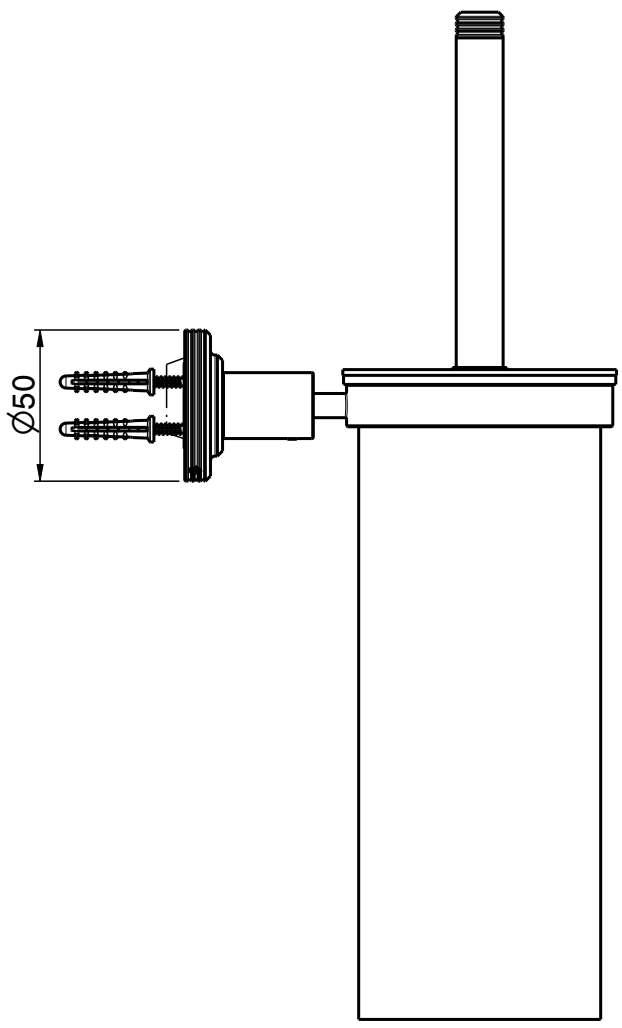

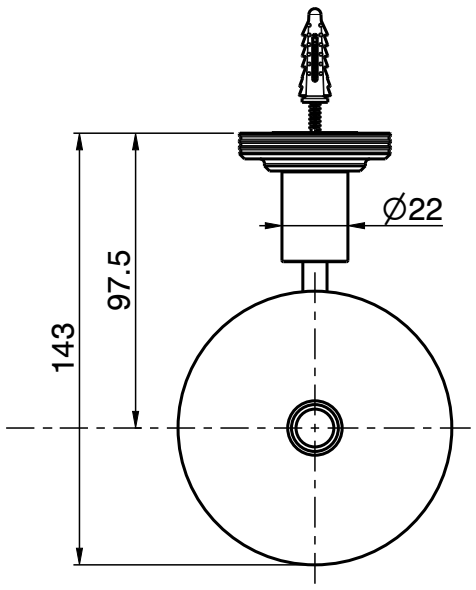

fima CARLO FRATTINI rubinetterie	DESCRIZIONE Portascopino a muro		SERIE Park Lane
	DESCRIPTION Wall mounted toilet brush holder		DATA MODIFICA 16-12-2025
	CODICE F6306/2		Peso (Kg) [.1]
	Rev. Ver. 2.3	Data 16-12-2025	TOLL. ± 5mm

Tutti i diritti sono riservati. Nessuna parte del disegno può essere riprodotta o resa pubblica, senza autorizzazione scritta della FIMA Carlo Frattini s.p.a. "16-12-2025" copyright©
All rights reserved. No part of the drawing can be reproduced or made public, without written authorization from FIMA Carlo Frattini s.p.a. "16-12-2025" copyright©